SEREMI
Región de Valparaíso
Ministerio de Salud

PTR/VJG/ABG
INT. 451

ORD. : Nº 1204 .-

ANT: Ord. 1043 del 22.04.13
Encomienda fiscalización por ruidos molestos en localidad de Ventanas, Puchuncaví.

MAT : Informa resultado medición.

VALPARAÍSO, 9 JUL. 2013

DE: SR. JAIME JAMETT ROJAS
SEREMI DE SALUD REGIÓN VALPARAÍSO

A : SR. RODRIGO GARCÍA CABALLERO
SUPERINTENDENCIA DEL MEDIO AMBIENTE REGIÓN VALPARAÍSO

Junto con saludarle y en respuesta a su oficio Ord. Nº 1043 del 22.04.13 solicitando realizar fiscalización por ruidos molestos en localidad de Ventanas ocasionados por la entrada en funcionamiento de la Central Termoeléctrica Campiche, esta Autoridad Sanitaria informa lo siguiente:

1. Se realiza medición de ruido en horario nocturno a partir de las 23:55 hrs. del día 26.06.2013 y finalizando a las 01:10 hrs. del 27.06.2013 por el personal fiscalizador de la Oficina Territorial Viña del Mar en la localidad de Ventanas, Comuna de Puchuncaví.

2. El punto elegido para efectuar la medición fue el domicilio ubicado en Av. Pedro Aldunate Nº 464, sector Las Ventanas, comuna de Puchuncaví. El Resultado final de la medición con la fuente funcionando en régimen normal, indicó un Nivel de Presión Sonora Corregido (NPC) de **59,7 dB(A) lento.**

3. El lugar de medición está emplazado en Zona III, donde el máximo permitido para horario nocturno (entre 21:00 y las 07:00 hrs.) es de 55 dB(A) lento, según el D.S. 146/97 del MINSAL, cuerpo normativo que aplica actualmente para esta instalación toda vez que la construcción de la fuente emisora es anterior a la promulgación y entrada en vigencia del D.S. 38/11 del MMA.

4. Al respecto se concluye que realizada la medición, **NO SE CUMPLE** con normativa.

5. Se adjuntan antecedentes técnicos de la actividad y su evaluación.

Sin otro particular, saluda atentamente a Ud.

SECRETARÍA REGIONAL MINISTERIAL DE SALUD
SECRETARIO REGIONAL
REGIÓN DE VALPARAÍSO

JAIME JAMETT ROJAS
SECRETARIO REGIONAL MINISTERIAL DE SALUD
REGION VALPARAISO

SUPERINTENDENCIA DEL MEDIO AMBIENTE
V VALPARAISO
12 JUL 2013
OFICINA DE PARTES
RECIBIDO

Distribución:
- Superintendencia del Medio Ambiente (Prat 827 Of 301 – Valparaíso)
- Jefatura DAS
- DAS - Encargado SEIA
- Oficina Territorial Viña del Mar
- Archivo CA/RI/SEG.QCA.

SEREMI Región de Valparaíso
Ministerio de Salud

ACTA DE INSPECCION

OF. TERRITORIAL VIÑA DEL MAR

Nº 04227

En LA CRUZA a 27-JUNIO de 2013, siendo las 00:30 hrs.

El suscrito RICARDO A. ROBLES MELO se constituyó en inspección

en DOMICILIO PARTICULAR

ubicado en calle PEDRO ALDUNATE Nº 464 Comuna de PUCHUNCAVÍ

de propiedad de RAMIN OLIVARES TORO R.U.T.: 14.247.713-0

Representado por D. JORGE BELMAR CARDEA (ESPOSO) R.U.T.: 10.819.661-0

Domiciliado en Calle PEDRO ALDUNATE Nº 464 Comuna de PUCHUNCAVÍ

EN COMPAÑÍA DE DON JANICE RAMÍREZ CORTÉS Y FERNANDO SALAZAR DURÁN, SE PROCEDE A REALIZAR EVALUACIÓN ACÚSTICA DESDE EL PATIO ANTERIOR DEL DOMICILIO INDIVIDUALIZADO, CON LA FINALIDAD DE DETERMINAR EL NIVEL DE PRESIÓN SONORA CORREGIDO, QUE EMITE LA FUENTE FIJA DENOMINADA CENTRAL TERMOELÉCTRICA NUEVA CAMPICHE.- LA MEDICIÓN SE INICIÓ A LAS 23:50 HR. DEL DÍA 26/06/2013, CON CONDICIONES CLIMÁTICAS FAVORABLES Y REALIZANDO LA FILTRACIÓN DE LOS RUIDOS EXTERNOS A LA FUENTE EMISORA (TRÁNSITO VEHICULAR Y LADRIDOS CANINOS), PARA EVITAR QUE ÉSTOS ALTEREN LOS VALORES OBTENIDOS.- ESTA EVALUACIÓN RESPONDE A UN REQUERIMIENTO DE LA S.M.A.- SE DEJA COPIA DE LA PRESENTE ACTA.

Por lo antes expuesto se cita a declarar a propietario o representante debidamente acreditado mediante poder simple notarial para el día ____ de ____ de ____ a las ____ horas en ____ Se dió lectura a la presente acta de inspección en presencia de testigos indicados quienes ratifican lo obrado y firma a continuación.

Nombre y Firma Funcionario
Q.A. Inspector

Nombre y Firma Testigo

Nombre y Firma Propietario (Representante)

Gráfica Gálvez y Cía. Ltda - 2459465 - Valparaíso

FICHA DE INFORMACIÓN DE MEDICIÓN DE RUIDO

Fecha: 26/06/2013	
Hora inicio: 23:55	

IDENTIFICACIÓN DE LA FUENTE FIJA EMISORA DE RUIDO

NOMBRE O RAZÓN SOCIAL	Empresa Eléctrica Campiche S. A.
RUT	76.008.306-2
DIRECCIÓN	Ruta F30-E Sector Ventanas
COMUNA	Puchuncaví
TELÉFONO	

IDENTIFICACIÓN DEL RECEPTOR

NOMBRE	Karin Olivares Toro
RUT	14.247.713-0
DIRECCIÓN	Pedro Aldunate Nº 464, Las Ventanas
COMUNA	Puchuncaví
TELÉFONO	76558993

CARACTERIZACIÓN DE LA FUENTE EMISORA DE RUIDO

TIPO DE ACTIVIDAD	TREN DE CARGA			
TIPO DE RUIDO	Estable ☐	Fluctuante	■ Imprevisto	☐
RUIDO DE FONDO	☐	Altera	No altera	■
IDENTIFICACIÓN DE RUIDO DE FONDO	Tránsito vehicular esporádico, ladridos caninos eventuales			
FUENTE PRINCIPAL DE EMISIÓN DE RUIDO	Central Termoeléctrica Campiche			
FUENTE SECUNDARIA DE EMISIÓN DE RUIDO	No Hay			

CONDICIONES DE MEDICIÓN

HORA INICIO DE MEDICIÓN	FUENTE: 23:55		RUIDO DE FONDO: 00:45	
FECHA MEDICIÓN	26/Junio/2013(Inicio); 27/Junio/2013 (Término)			
IDENTIFICACIÓN INSTRUMENTO	MARCA	Quest		
	MODELO	2800		
	Nº SERIE	HS4090032		
FILTRO DE PONDERACIÓN USADO	dB(A)			
RESPUESTA DEL INSTRUMENTO	Slow (lenta)			
CALIBRACION EN TERRENO	■ ANTES DE MEDIR		☐ DURANTE LA MEDICION	
NOMBRE OPERADOR	Daniel Ramírez / Ricardo Robles Melo			
ZONA DE EVALUACION	☐ I	☐ II	■ III	☐ IV
PERIODO DE EVALUACION	☐ (07 A 21 Hrs.)		■ (21 a 07 Hrs.)	

FICHA DE MEDICION DE NIVELES DE RUIDO POR LUGAR DE MEDICION	Tramo 21:00 a 07:00 Hrs.

IDENTIFICACION DEL LUGAR DE MEDICION: Pedro Aldunate Nº 464, Las Ventanas

HORA 23:55 — **Punto 1**

Leq	NPS min	NPS máx	Causa de posible alteración
60,3	58,7	66,2	Ruido por tránsito vehicular
60,5	58,3	67,7	Ladridos de canes
59,9	58,7	65,4	
60,0	59,1	61,3	
59,0	58,3	60,2	

HORA 0:10 — **Punto 2**

Leq	NPS min	NPS máx	
58,8	57,9	59,8	Ruido por tránsito vehicular
58,8	57,9	60,2	Ladridos de canes
58,8	57,8	59,8	
58,9	57,9	60,2	
58,6	57,6	60,2	

HORA 0:20 — **Punto 3**

Leq	NPS min	NPS máx	
60,0	59,1	62,1	Ruido por tránsito vehicular
60,1	59,1	61,7	Ladridos de canes
60,1	59,1	60,9	
59,8	58,7	61,3	
60,1	58,7	61,7	

REGISTRO DE VALORES DE RUIDO DE FONDO

HORA 00:45

5	10	15	20	25	30	min
46,4	48,9	**46,7**				

Observaciones:

La fuente se encuentra funcionando en régimen normal.

El nuevo equipo utilizado, permite realizar pausas para filtrar los ruidos imprevistos, ajenos a la fuente.

FICHA DE EVALUACION DE NIVELES DE RUIDO FLUCTUANTE
POR LUGAR DE MEDICION

IDENTIFICACION DEL LUGAR DE MEDICION: Pedro Aldunate Nº 464, Las Ventanas

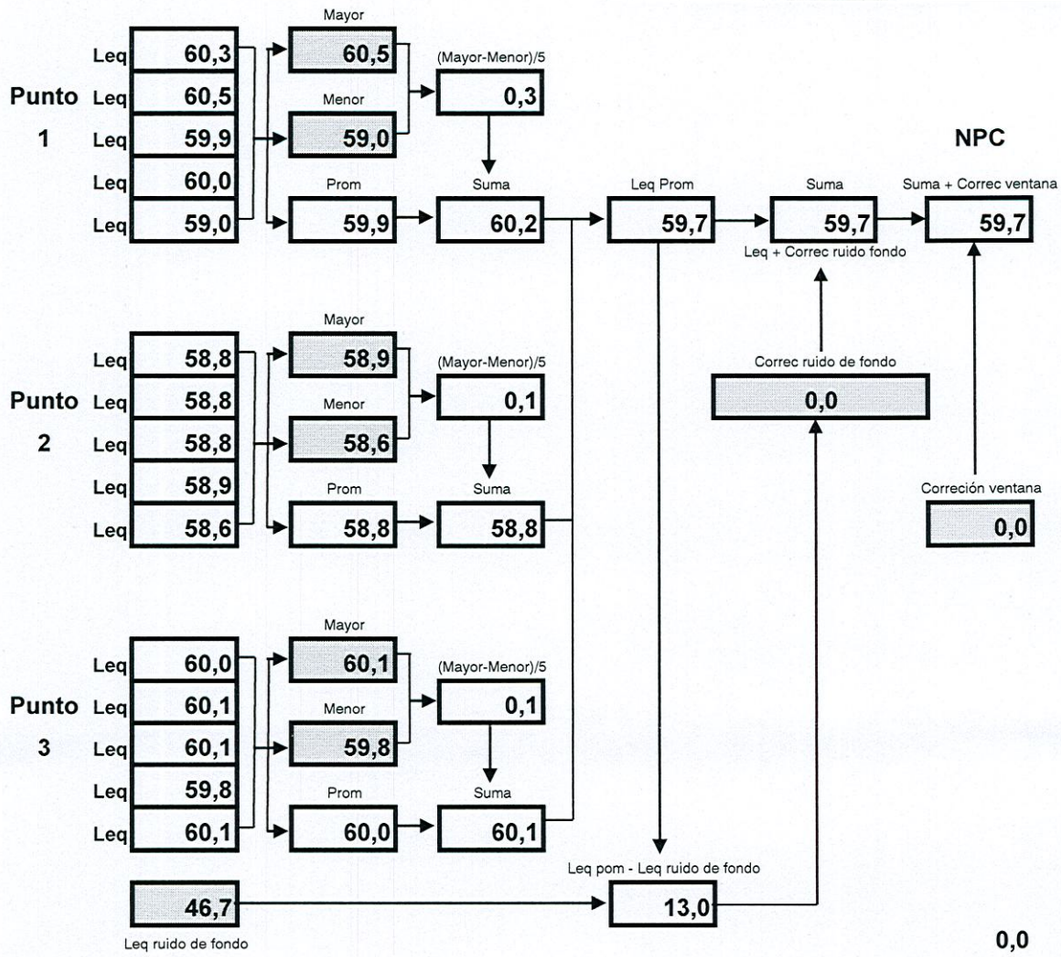

FICHA DE CROQUIS DE MEDICION INTERNA Y EXTERNA

IDENTIFICACION DEL LUGAR DE MEDICION: **Pedro Aldunate N° 464, Las Ventanas**

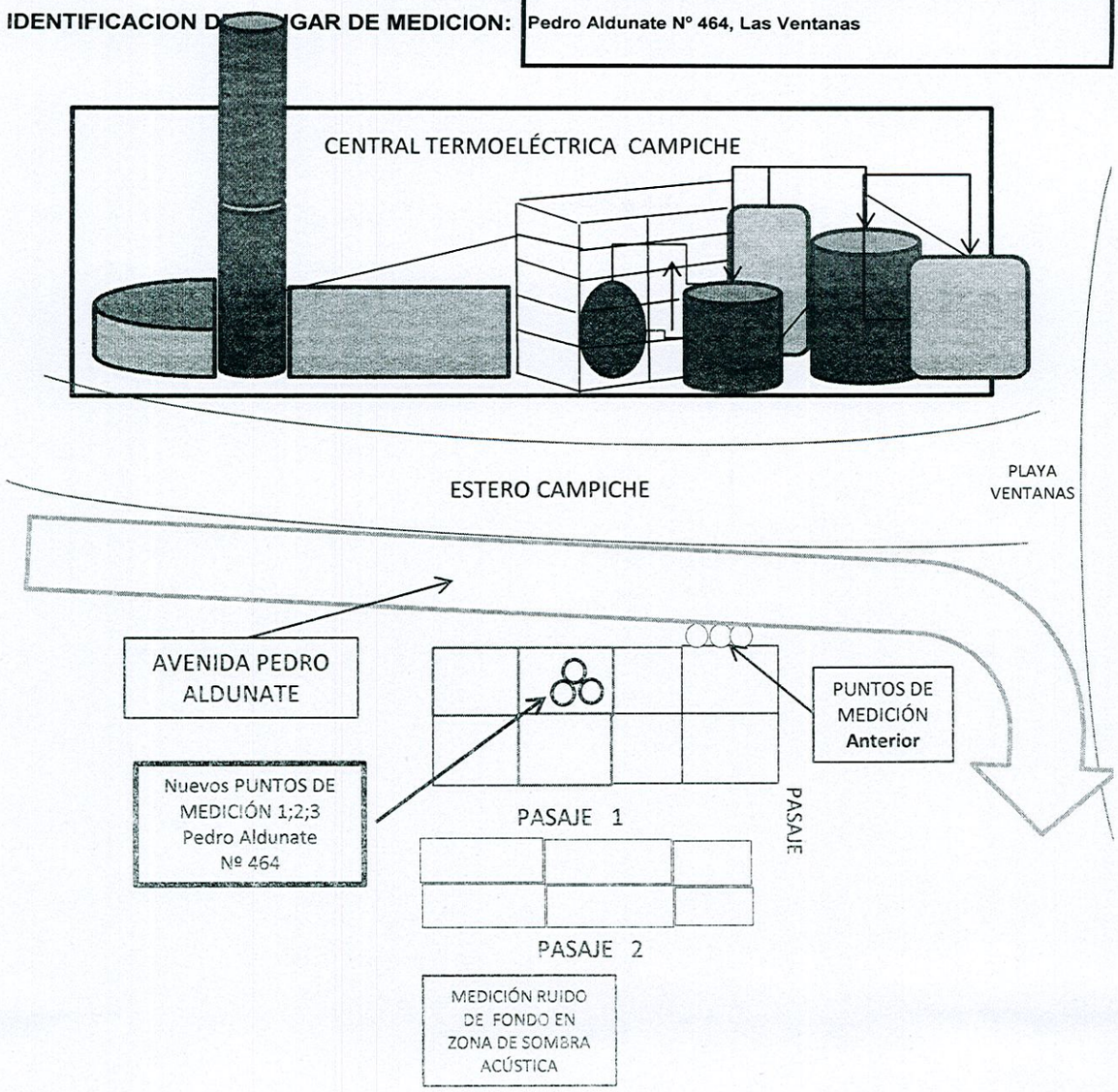

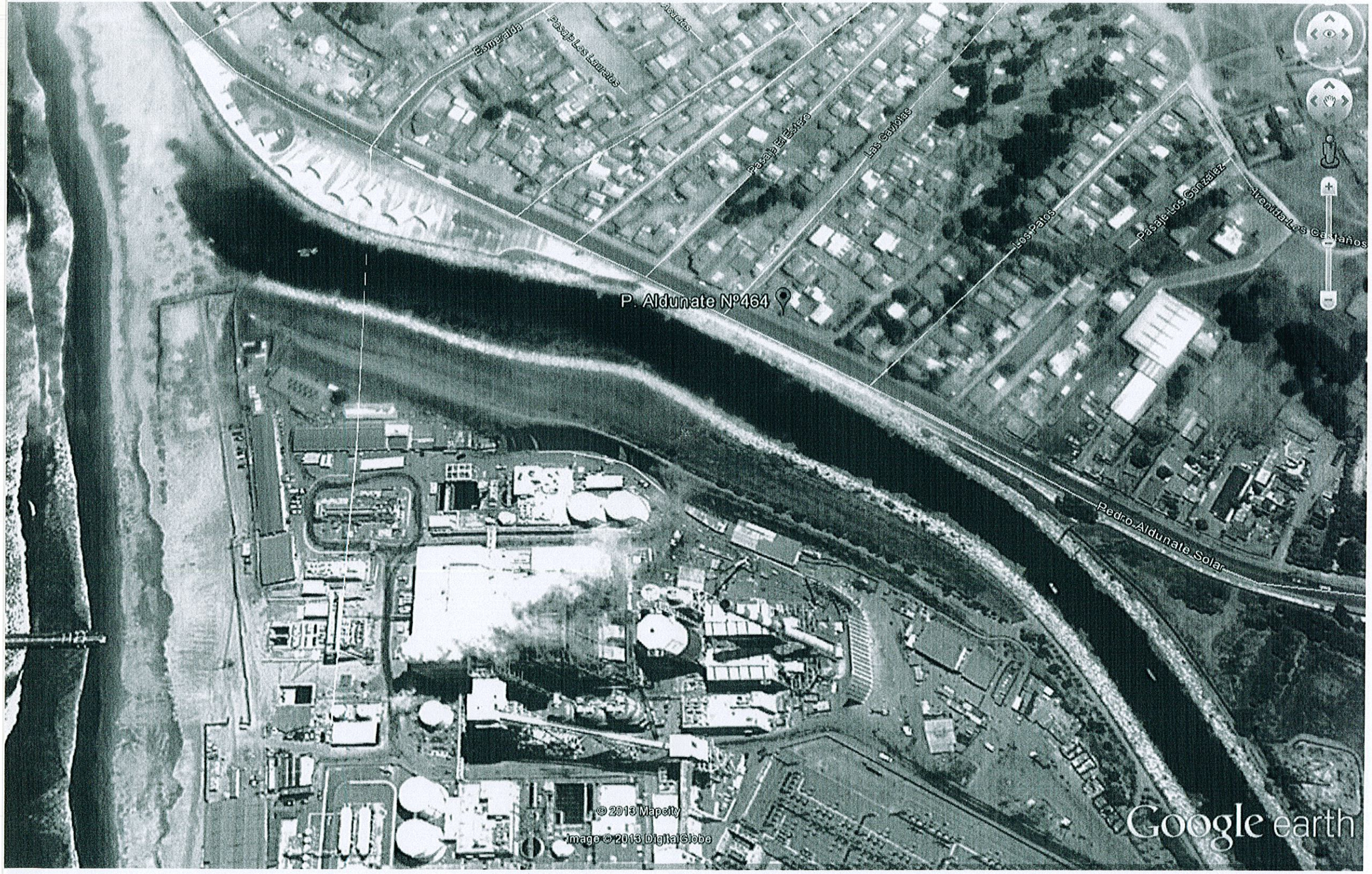
Esmeralda
Pasaje Los Laureles
Laureles
Pasaje El Estero
Las Gaviotas
Los Patos
Pasaje Los Gonzalez
Avenida Los Castaños
P. Aldunate Nº464
Pedro Aldunate Solar
© 2013 Mapcity
Image © 2013 DigitalGlobe
Google earth